Datenblatt QXV23

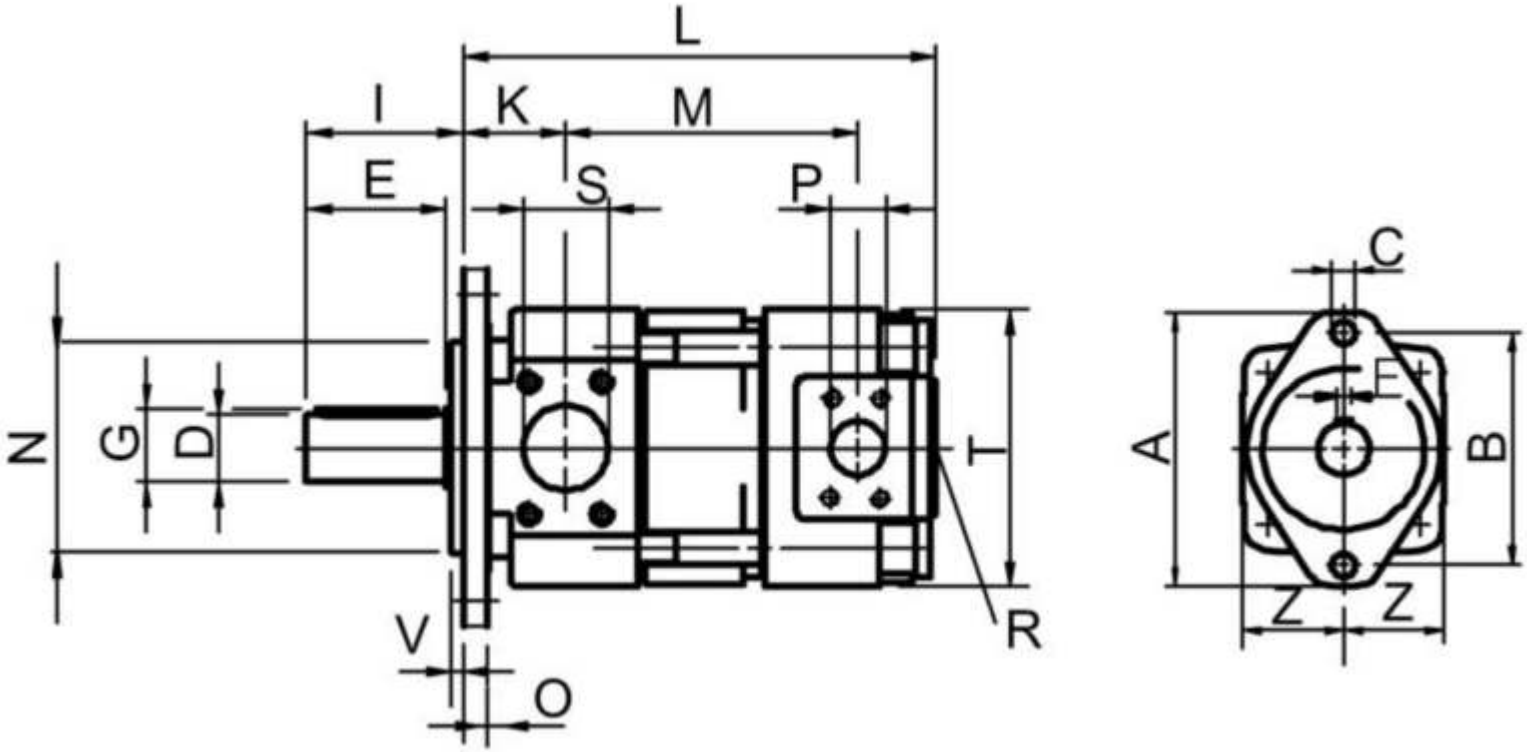

Typ	Saugan-schluss Standard	Druckan-schluss Standard	Leckö-l-anschluss	Befestigungsart, ovaler 2-Loch Flansch ISO 3019/1 (SAE-Baugrösse 3-6) ISO 3019/2 (Metr. - Baugrösse 2+8)								Wellendende zylindrisch ISO/R775 1)					Gehäuse					Masse
	S	P	R	A	B(SAE)	B(Metr.)	C	N(SAE)	N(Metr.)	O	V	D	E	F	G	I	K	L	M	T	Z	kg
QXV23	G 1“ DIN 3852/2	G 1/2“ 2) DIN 3852/2	G ¼“	118		100	9		63 h8	8.5	6	20 j6	36	6	22.5	45	37.5	157	90	86	50	6.5

1) Andere Wellenenden auf Anfrage
2) Druckanschlüsse bei Druckbereich 2+3 nach SAE J518 code 61 / ISO6162-1 möglich

Birrer Hydraulik AG
Gewerbezone 31
6018 Buttisholz

Tel. 041 984 10 84
info@birrer-hydraulik.ch
www.birrer-hydraulik.ch

schenker birrer mehr als hydraulik